Wichtiger Hinweis!
Diese Anleitung richtet sich ausschließlich an den ausgebildeten Elektro-Fachmann bzw. das ausführende Installationsunternehmen. Vor oder während der Installation sind die nachstehend aufgeführten Installationsvorschriften zu beachten bzw. einzuhalten.

Achtung, unbedingt lesen! Bei Schäden, die durch Nichtbeachtung der Anleitung verursacht werden, erlischt der Garantieanspruch, Für Folgeschäden, die daraus resultieren übernehmen wir keine Haftung. Diese Bedienungsanleitung ist vor Inbetriebnahme des Produktes genauestens durchzulesen.

Notlichtstrahler
Notlichtstrahler in Bereitschaftsschaltung zur Flächen- und Fluchtwegbeleuchtung gem. DIN EN 60598-2-22 mit Tiefentladeschutz, integrierter Wiedereinschaltsperre, Schwellwertschaltung, IC-Technik und Arbeitslichtschalter.

Für die volle Funktionstüchtigkeit der Leuchte muss der Akku vor dem ersten Gebrauch mindestens 24 Std. geladen werden. Danach kann die Leuchte durch Druck auf den Prüftaster bzw. durch Netzunterbrechung geprüft werden.

Bereitschaftsschaltung:
Der Strahler sollte immer an der ungeschaltenen Ladephase anliegen. **Achtung! Diese Phase muss 24 Std. am Tag anliegen und darf nicht geschaltet werden!**

Dauerschaltung:
Optional erhältlich (Best.-Nr. STDS)

Technische Daten

Netzspannung:	230V 50/60Hz
Temperaturbereich:	-5° C bis +40° C
Leuchtmittel:	Halogen 20 - 55W (nach Ausführung)
Schutzklasse:	STS: I STK: II
Schutzart:	IP 54
Montagearten:	Wand, portabel

Wichtig:
Bitte achten Sie darauf, den Akku spätestens zum auf der Batterie angegebenen Zeitpunkt zu wechseln, da ansonten keine Funktion gewährleistet ist.
Bei Batteriewechsel alten Akku nicht im Hausmüll entsorgen!

Zubehör:

Artikel	**Artikelnummer**
BUS-CONTROL-Baustein	BC
SELF-CONTROL-Baustein	SC

Zur Reinigung keine lösungsmittelhaltigen Reiniger verwenden!

Important!
These instructions are directed exclusively to trained electricians and/or the installation company.

Caution! Any damages caused by disregarding these instructions voids the guarantee.
We assume no liability for any consequential damages which result from disregarding these instructions.
These operation manual is to be read thoroughly before initiation of the product.

Emergency floodlight
Emergency floodlight in a non-maintained circuit for lighting spaces or emergency routes acc. to DIN EN 60598-2-22 for permantently fixed or portable use. With low unloading-protection and integrated reclosing lock out, limit switch, IC technology and working light switch.

For full function of the lamp the accumulator (battery) must be charged before first use for at least 24 hours. After this period the lamp can be ckecked by pressing the check button or by a mains failure.

Non-maintained mode:
The floodlight must be connected continual at the unswitched charging phase. **Caution: L must supply mains voltage for 24 hours per day and must not be switched.**

Maintained mode:
Optionally (order number STDS)

Technical specifications

Voltage:	230V 50/60Hz
Permissible temp.:	-5° C bis +40° C
Illuminant:	Halogen 20 - 55W (acc. to execution)
Insulation class:	II
Protection category:	IP 54
Type of mounting:	Wall, portable

Important:
Make sure the battery is replaced as stated on it, otherwise the function of the lamp is not guaranteed.
When replacing battery don‘t throw old accu into domestic waste!

Options:

Product:	**Product no.**
BUS-CONTROL module	BC
SELF-CONTROL module	SC

Don‘t clean with acid cleaners!

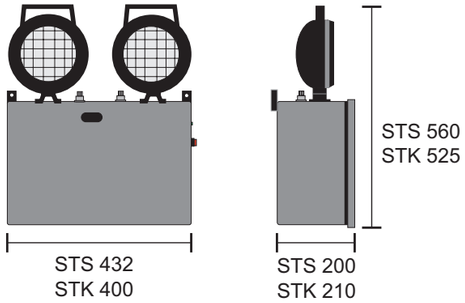

STK

STS

Technische Änderungen vorbehalten. Subject to technical changes.
STK-STS-Anleitung, 01/2011, DS, Vorlagen/Anleitungen/STK-STS-Anleitung.pdf

STK/STS

Bedienungsanleitung

Instruction Manual

IP54

1.

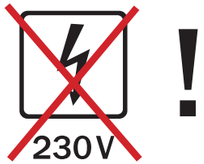

Vor der ersten Betriebnahme und vor dem Netzanschluss Gerät mit beigelegtem Schlüssel öffnen

Before first use and before connecting to mains, open the device with the included key

2.

Das rote Kabel mit dem roten Batteriepol verbinden und das Gerät schließen. Die Halogenstrahler leuchten.

Connecting red cable with red battery terminal. Close the device. The halogen floodlights are lighting.

3.

Den Netzstecker mit der Steckdose verbinden. Die Halogenstrahler schalten aus. Das Gerät ist nun bereit.

Connecting device to mains. The halogen floodlights are switched down. The device is now ready.

4.

Die Ladekontrolleuchte an der rechten Seite signalisiert Ladung.
Die Betätigung des Prüftasters löst einen Test aus, wobei bei gedrücktem Taster die Ladekontrollanzeige erlöschen muss.

The charging control LED shows the correct charging.
The red check switch simulate a electrical power outage, the LED must be switched off.

Beschreibung STS Ladeteil

- Anschlussbelegung siehe Anschlussplan.
- Ladeteil wird ohne Überwachungsbaustein ausgeliefert.

Schnittstelle Überwachungsbaustein

- Soll das Ladeteil mit Bus-oder Self Control betrieben werden muss der Jumper auf der 10pol. Buchsenleiste JP2 entfernt und dafür das jeweilige Überwachungsmodul eingesetzt werden.
- Bus-Control Baustein wird so aufgesteckt das die grüne LED in Richtung Busanschlussklemme (X3) zeigt.
- Self-Control wird so aufgesteckt das die Elektronik in Richtung Busanschlussklemme (X3) zeigt.

Ladeschlussspannung einstellen

- Ladeschlussspannung wird auf 14,35Volt, gemessen zwischen Messpunkt(MP1) und Batt- , über Poti R9 eingestellt (entspricht ca. 13,7Volt am Akku). Der Schleifkontakt des Potis R9 sollte ungefähr in Richtung des rot markierten Punktes zeigen

Tiefentladung einstellen

- Tiefentladung wird auf 10,5Volt, gemessen zwischen Batt+ und Batt- , über Poti R10 eingestellt. Der Schleifkontakt des Potis R10 sollte ungefähr in Richtung des rot markierten Punktes zeigen

Leuchtmittelanschluss

- an jedem Leuchtmittelanschluss kann eine max. Leistung von 50W angeschlossen werden

F+f Funktion

- Anschluss zum deaktivieren der Notlichtfunktion mittels einer angelegten Gleichspannung zwischen 6V und 12V

STS Charging Unit

- *For connection see connecting plan.*
- *The charging unit is delivered without monitoring module*

Interface Monitoring module

- *For operating the divice with BUS- or SELF-Control remove the jumper on the 10-pin Socket JP2 and replace with the monitoring module*
- *Connect a BUS Control module facing the green LED in direction to the BUS connector X3*
- *Connect a SELF Control module facing the electronics in direction to the BUS connector X3*

Setting the charging current

- *The charging current is set to 14,35 V, measured between MP1 and Batt-, by Poti R9. The wiper contact of Poti R9 should face in direction to the red Marker*

Setting up deep discharge voltage

- *The deep discharge voltage (Batt+ <-> Batt-) is being set up with Poti R10. The wiper contact of Poti R10 should face in direction to the red Marker*

Connection of spotlights

- each illuminant connector has an output of max. 50W

F+f function

- *Connector to turn the emergency light off by an applied voltage between 6V and 12V*

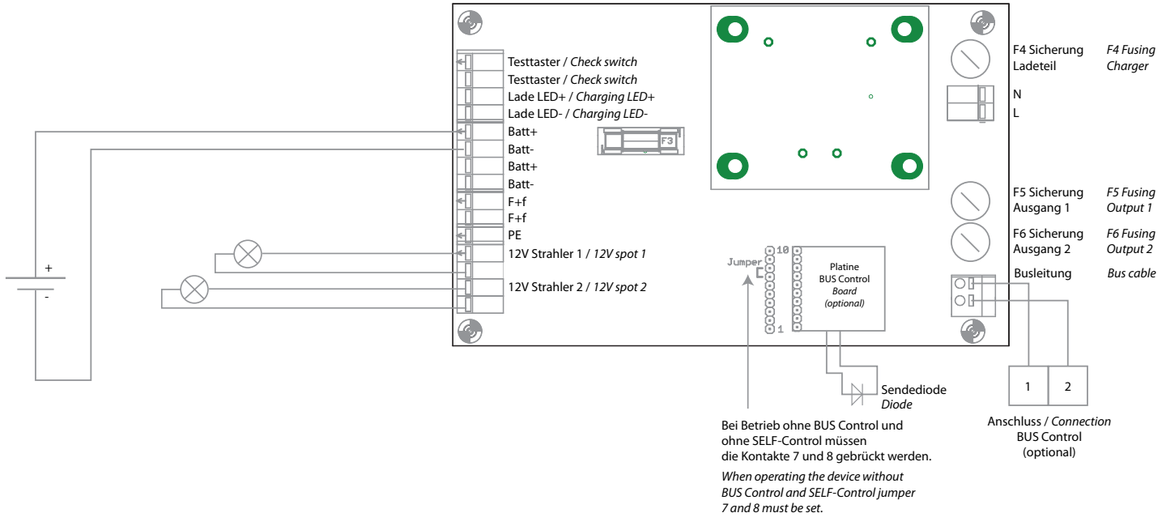

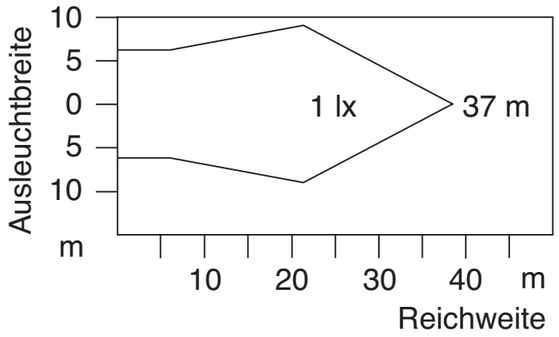

Auch erhältlich für Zentralbatterieanlagen (auf Anfrage).
Konstruktive Lebensdauer Pb-Akku 6 bis 8 Jahre.

Also available for central power supply systems (on request).
Designed lifetime for pb-battery 6 up to 8 years.